hansgrohe

**AXOR Urquiola**
**3-Loch Waschtischarmatur 50 mit Rosetten und Zugstangen-Ablaufgarnitur**
Oberfläche: **Brushed Bronze** Artikelnummer: **11041140**

## Beschreibung

**Merkmale**

- besteht aus: 3-Loch Waschtischarmatur, Ablaufgarnitur
- ComfortZone: 50
- Ausladung: 180 mm
- Auslaufhöhe: 45 mm
- Griffvariante: Bügelgriff
- Strahlart: Normalstrahl
- Maximale Durchflussmenge bei 3 bar: 5 l/min
- Keramikventile heiss/kalt 90°
- Zugstangen-Ablaufgarnitur G 1 ¼
- Geräuschgruppe: I
- Durchflussklasse: O
- P-IX 19148/IO

## Artikeldetails

| | |
|---|---|
| Preis exkl. MwSt. | 1359.00 CHF |

## Technologie

Quick Clean · AirPower · EcoSmart · Comfort Zone

## Produktabbildung

## Maßzeichnung

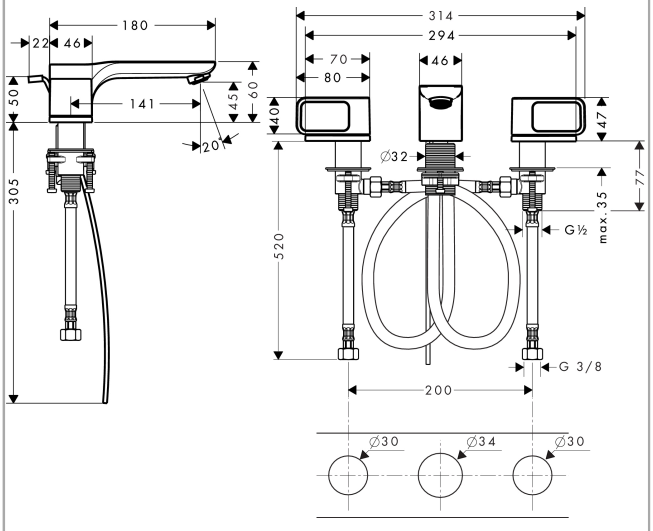

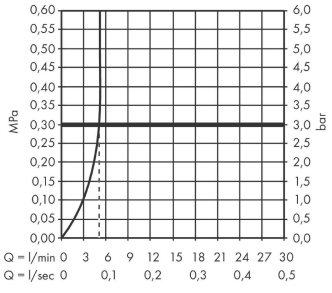
## Durchflussdiagramm