Wannenrand-Set mit Handbrause
Oberfläche: **Brushed Nickel** Artikelnummer: **19418820**

Beschreibung

Merkmale

- besteht aus: Handbrause, Brausehalter, Brauseschlauch, Secubox, Secuflex Schlauchbremse, Schlauchdurchführung
- passend für Wannen- oder Fliesenrandmontage (keine Montageplatte lieferbar)
- Anschlussgröße: DN15
- Mindestfließdruck: 1 bar
- Bohrung Wanne: Ø 50 mm
- maximale Ausziehlänge Handbrause 1,10 m

Produktabbildung
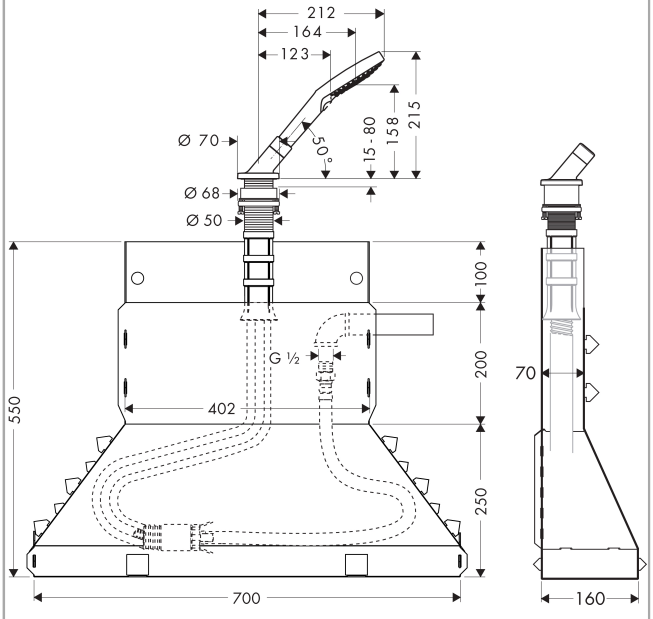
Maßzeichnung