Technische Daten/ Technical Data

KLUDI NOVA FONTE
Waschtisch-Einhandmischer 100
DN 15
Stil: PURA

Artikel- Nr.: 20288O415

Oberfläche:
O4 Matt Light Blue

Artikeltext
Hersteller KLUDI GmbH & Co. KG
Typ: KLUDI NOVA FONTE
Waschtisch-Einhandmischer 100
Artikel- Nr.: 20288O415

Waschtisch-Armatur
Einhebelmischer
1-Loch Montage
geschlossener Hebel, Metall
Strahlregler, S-Pointer M18,5 PCA
Keramik-Kartusche
Durchflussmenge bei 3 bar 4,5 l/min.
fester Auslauf
flexible Druckschläuche G3/8 DVGW zugelassen
Schaftbefestigung
Push open Ablaufgarnitur G1 1/4
für Waschtische mit Überlauf
EU-Taxonomie: max. 6 l/min. -
wesentlicher Beitrag (SC) möglich

Produktabbildung/ Product picture

Maßzeichnung/ Dimensional drawing

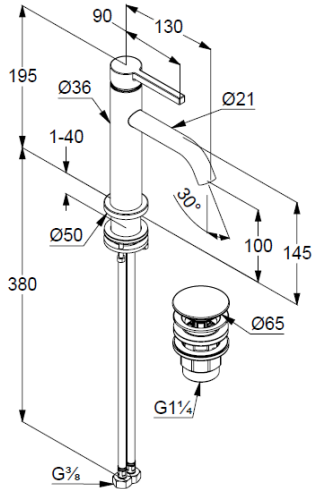

Durchfluss/ Flow rate

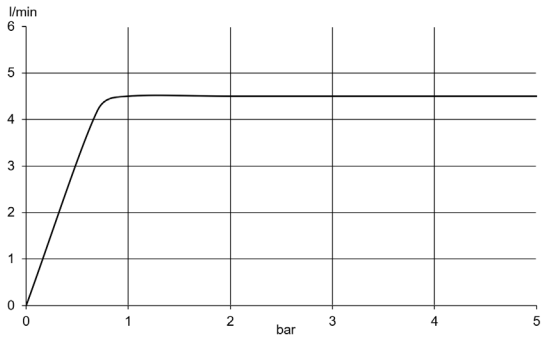

KLUDI