AXOR Starck Organic
Elektronik-Waschtischmischer mit Temperaturregulierung und Netzanschluss
Oberfläche: **Brushed Bronze** Artikelnummer: **12173140**

Beschreibung

Merkmale

- ComfortZone 90
- Strahlart: Brausestrahl
- Maximale Durchflussmenge bei 3 bar: 3,5 l/min
- Temperatur einstellbar über seitlichen Mischhebel
- Mit isolierter Wasserführung – Wasserwege ohne Kontakt zu Nickel und Blei
- Infrarot Näherungselektronik
- automatische Umgebungsanpassung der Infrarotsensorik
- Reichweite der Infrarotsensorik einstellbar (2 Einstellungen)
- 230 V / 50 Hz Netzanschluss
- Laufzeit: 10 s
- Hygienespülung aktivierbar (automatischer Wasserlauf)
- Frequenz Hygienespülung: 24 h
- Spülzeit Hygienespülung: 10 s
- Dauerspülung aktivierbar (einmaliger Wasserlauf für 180 Sekunden, geeignet zur thermischen Desinfektion)
- Reinigungsfunktion: manueller Wasserstop zur Beckenreinigung
- Geräuschgruppe: I
- Durchflussklasse: O
- Schmutzfangsiebe in den Anschlussschläuchen
- P-IX 28457/IO

Artikeldetails

Preis exkl. MwSt.	1634.00 CHF

Technologie

Produktabbildung

Maßzeichnung

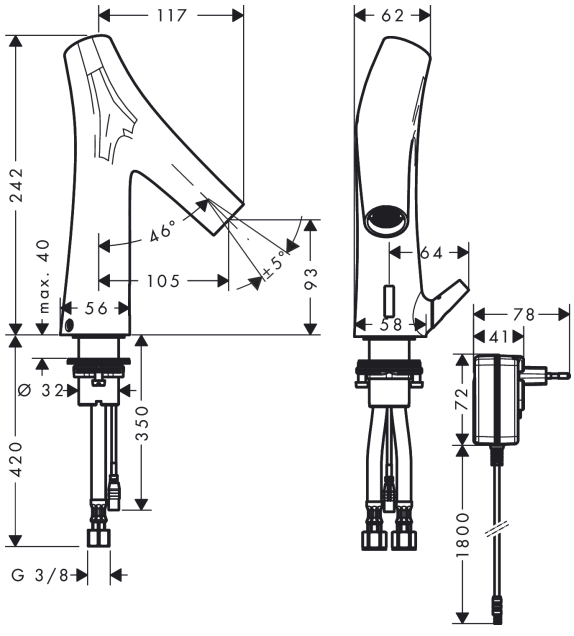

AXOR Starck Organic
Elektronik-Waschtischmischer mit Temperaturregulierung und Netzanschluss
Oberfläche: **Brushed Bronze** Artikelnummer: **12173140**

Durchflussdiagramm

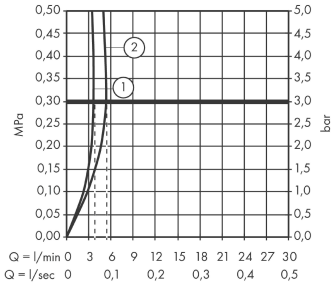

① mit Durchflussbegrenzer (3,8 l/min)
② mit Durchflussbegrenzer (5 l/min)